Pistolet de poudrage manuel Encore® LT

1106893 : Ensemble pistolet avec câble de 6 m

Consulter le manuel P/N **1604857** pour des informations complètes sur les pièces de rechange et l'entretien, aller sur *emanuals.nordson.com* ou scanner le code QR avec un appareil mobile.

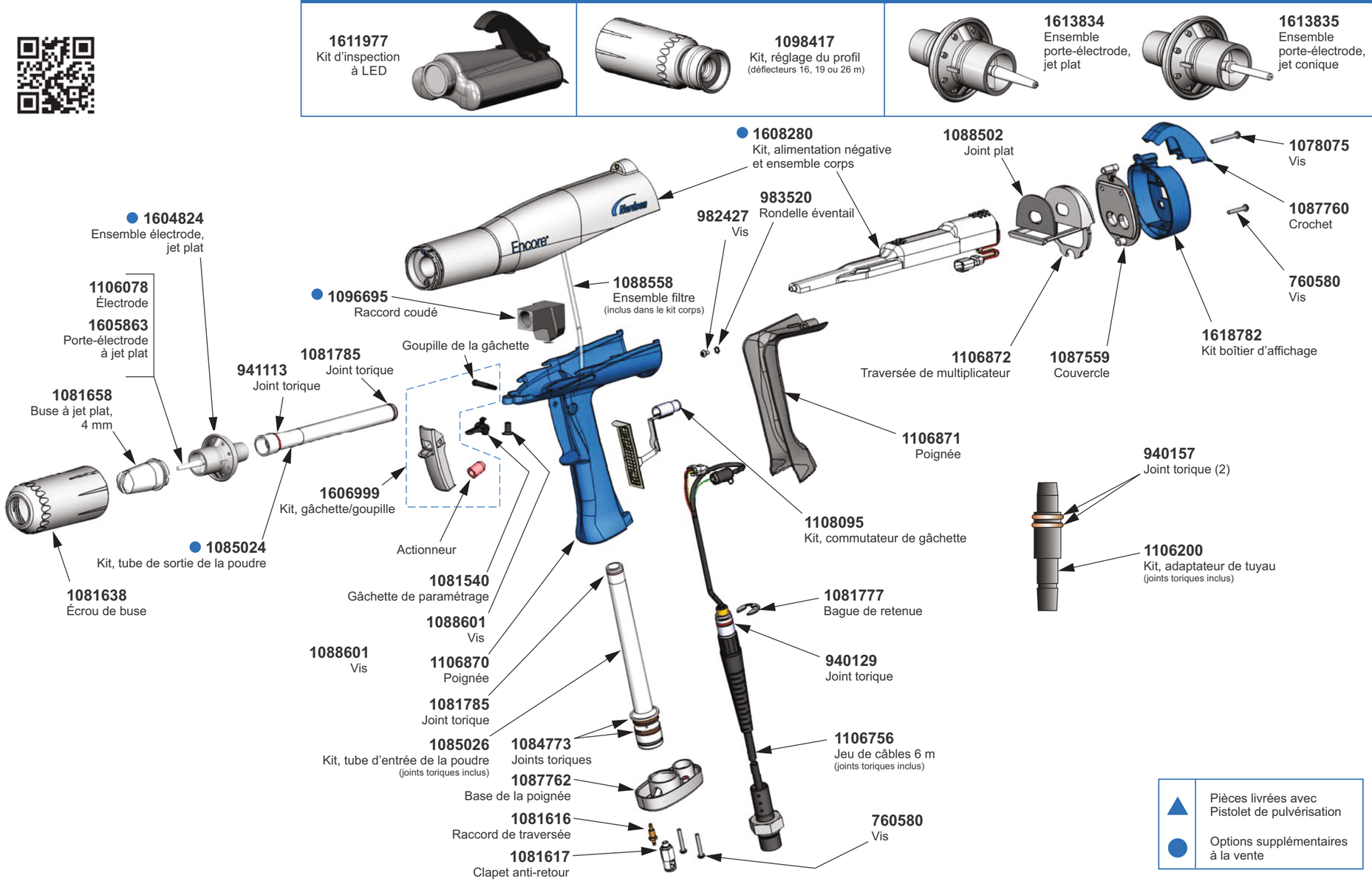

Options supplémentaires disponibles à la vente

nLighten™

1611977
Kit d'inspection à LED

Kit de réglage du profil

1098417
Kit, réglage du profil
(déflecteurs 16, 19 ou 26 m)

Support d'électrode XD

1613834
Ensemble porte-électrode, jet plat

1613835
Ensemble porte-électrode, jet conique

Buse à jet plat

1081656
2,5 mm

1081657
3 mm

▲ **1081658**
4 mm

1081659
6 mm

Lances prolongatrices

Lances prolongatrices :

1609888 : Extension 150 mm
1609889 : Extension 300 mm
1609896 : Extension 400 mm
1609897 : Extension 600 mm

Réglage du profil, lances prolongatrices :

1100012 : Kit de réglage du profil pour lance prolongatrice

Buse Cross-Cut

1082184
60 degrés

1082185
90 degrés

1082186
Château 2,5 mm

Propres à l'application :

1609053 : Alimentation positive
(vendues séparément du corps du pistolet)

Autres options :

1096698 : Kit de tube de sortie résistant à l'usure

1096696 : Raccord coudé résistant aux chocs

1085168 : Câble prolongateur de 6 mètres

1613306 : Câble de 12 m

1106676 : Ensemble électrode conique
(électrode, support d'électrode et porte-électrode conique inclus)

1604828 : Kit de conversion buse conique
(livré avec pistolet et buse conique, porte-électrode conique et déflecteur 26 mm inclus)

Déflecteurs coniques

1083201
16 mm

▲ **1083205**
19 mm

▲ **1083206**
26 mm

1083207
38 mm

Buse conique

1082060
Buse conique

Porte-électrode conique

1605861
Porte-électrode conique

Les deux pièces nécessaires pour une utilisation avec des déflecteurs coniques et des extensions de lance

▲ Pièces livrées avec Pistolet de pulvérisation

● Options supplémentaires à la vente

Nordson Canada, Limited
1211 Denison Street • Markham, Ontario L3R 4B3, Canada
(800)463-3200 • www .nordson.ca

Service clientèle Nordson Corporation
300 Nordson Drive • Amherst, OH 44001, États-Unis • (800) 433-9319
E-mail : finishing_csc@nordson.com • www.nordson.com

Nordson Deutschland GmbH
Heinrich-Hertz-Straße 42 • 40699 Erkrath, Allemagne • 49-211-9205-0
E-mail : powder.systems@de.nordson.com • www.nordson-finishing-eu.com

©2020 Nordson Corporation, Tous droits réservés

P/N 7593689_10, Édition 01/20